| TFF – Artikel - Nr.: | Bezeichnung: |
|---|---|
| **1-40-21314** | **Steckdose 15p 24V**<br>**- mit Schraubanschlüssen-** |

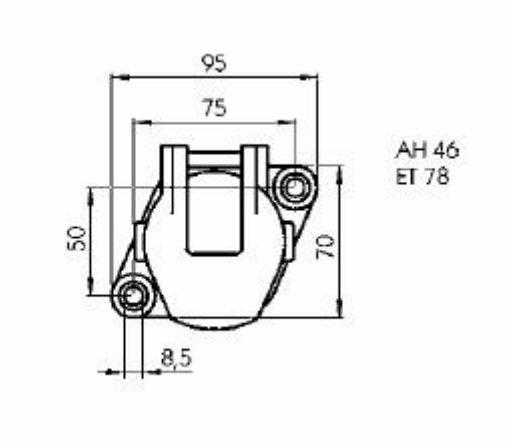


**ISO 12098**