TFF – Artikel - Nr.:	Bezeichnung:
1-40-44910	Umrißleuchte Superpoint II "Earpoint" links mit 1,0 m Kabel, DC (31-3809-007)
1-40-44911	"Earpoint" rechts mit 1,0 m

Abb. links

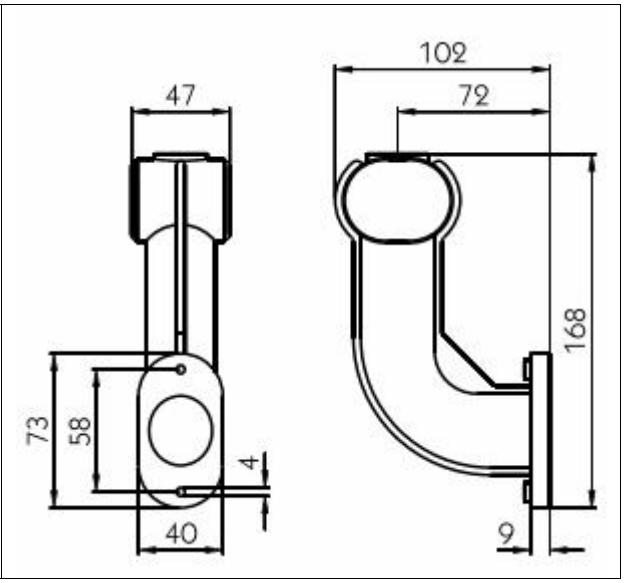

12 V
Lichtscheibe rot/weiß/gelb
mit Funktion Seitenmarkierungsleuchte