TFF – Artikel - Nr.: 1-50-90473

Bezeichnung: KK AK 351 Guß
zul. Gesamtgewicht 3500kg
Bohrungen horizontal

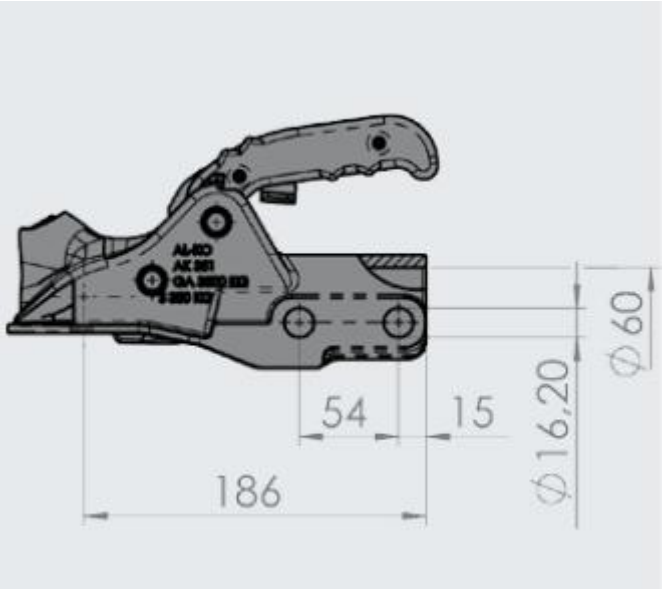

zul. Gesamtgewicht	**3500 kg**
Stützlast	**350 kg**
Bohrungen	**horizontal**